装载升降机

载人也载货

- 承载一人和工具的高空作业平台，方便一人在几分钟内轻松安置。
- 调平支腿和水平指示仪提供用户操作过程中的舒适性和稳定性。
- 高强度航空铝材桅柱，耐用、轻便的设计，紧凑的尺寸确保机器灵活绕过拐角、窄小门道。
- 双控：地面和平台控制的操作系统。
- 手动平台下降阀，无电时缓慢下降。
- 管道防爆系统，平台不会急速下降。
- 多种电源选择：交流 220 V 和直流。适用于特殊要求的施工应用。
- 无论是工业应用还是维护，是娱乐还是公共活动，125 kg 的额定载重都能为您提供宽敞的工作区。

符合欧洲 EN280 标准

平台最大高度		m	1.3	1.6
额定载重		kg	200	200
载人平台作业高度		m	3.3	3.6
载人平台	宽 x 深	mm	600 x 600	600 x 600
速度	上升/下降	s	13/9	15/11
轴距		mm	820	820
最小离地间隙		mm	40	40
电机功率 蓄电池参数		kw/V Ah/V	0.8/12 95/12	0.8/12 95/12
充电器参数	输入	Hz/V	50/220	50/220
	输出	A/V	15/12	15/12
轮胎直径	前轮 后轮	mm mm	76 152	76 152
整车尺寸	宽 x 深 高	mm mm	630 x 1050 1790	630 x 1050 1790
净重		kg	160	162
货号			201 227 52	201 227 53

移动升降机

作业高度在 4.3 m

- 承载一人和工具的高空作业平台，方便一人在几分钟内轻松安置。
- 整机由底盘总成，平台总成，桅柱总成装配而成，拆装便捷。
- 高强度航空铝材桅柱，耐用、轻便的设计，
- 手动绞车起升装置，轻松实现升降，到达施工点。
- 底盘调平装置，快速实现平台水平，安全作业。
- 是车间或办公室维修，保养，清洁最便捷的工具。

作业高度		m	3.8	4.3
载重		kg	150	150
平台高度		m	1.8	2.3
平台尺寸	宽 x 深	mm	640 x 580	640 x 580
手摇一圈升降高度		mm	22.2	22.2
轮胎直径	前轮 后轮	mm mm	30 200	30 200
整车尺寸	宽 x 深 高	mm mm	1130 x 1 300 2450	1130 x 1300 2950
净重		kg	101	105.4
货号			201 227 54	201 227 55

在线商店的 B2B 交易，价格最低

蓝色 =
一般 4-15 个工作日内发货

延保服务

作业高度		m	8	10	12	14
额定载重		kg	150	150	150	136
最大台面高度		m	6	8	10	12
工作平台	宽 x 深	mm	660 x 690	660 x 690	660 x 690	660 x 690
速度	上升 / 下降	s	38 / 34	36 / 30	44 / 36	64 / 47
支腿展开尺寸	宽 x 深	mm	1550 x 1750	1550 x 1750	1550 x 1750	2060 x 2260
最小离地间隙		mm	50	50	50	50
轮胎 (直径 x 宽)	前轮 后轮	mm mm	127 x 50 200 x 50	127 x 50 200 x 50	127 x 50 200 x 50	127 x 50 200 x 50
整车尺寸	宽 x 深 高	mm mm	750 x 1370 1970	750 x 1370 1970	750 x 1370 1970	750 x 1460 2750
1 交流电源	电机功率	kw / V	1.5 / 220	1.5 / 220	1.5 / 220	1.5 / 220
	净重	kg	328	376	394	492
	货号		201 237 91	201 213 61	201 237 92	201 237 93
2 直流电源	电机功率	kw / V	1.5 / 12	1.5 / 12	1.5 / 12	1.5 / 12
	蓄电池参数	Ah / V	120 / 12	120 / 12	120 / 12	120 / 12
	充电器参数 输入 输出	Hz / V A / V	50 / 220 12 / 12	50 / 220 12 / 12	50 / 220 12 / 12	50 / 220 12 / 12
	净重	kg	358	406	424	522
	货号		201 237 94	201 213 62	201 237 95	201 237 96

新 NEW

插腿式便捷升降机

单人轻松装车，最大作业高度 14 米

- 承载一人和工具的升降机，方便一人在几分钟内轻松安置。
- 高强度插入式支腿，水平着地传感器，受力指示灯，水平指示仪。提供操作过程中的舒适性和稳定性。
- 滚轴装载设备，可自由调节高度，满足不同货厢高度，便于装卸运输。
- 双控：地面和平台控制的操作系统。
- 手动平台下降阀，无电时缓慢下降。
- 管道防爆系统，平台不会急速下降。
- 多种电源选择：交流 220 V 和直流。适用于特殊要求的施工应用。
- 无论是工业应用还是维护，无论是娱乐还是公共活动，150 kg 的额定载重都能为您提供宽敞的工作区。

14 米作业高度型号带底盘倾斜系统，倾斜后整机高度 1980 mm ，轻松过门洞

支腿式便捷升降机

单人可以轻松方便装车拉至作业地点

- 互锁支腿，稳固着地传感器，受力指示灯，提供用户安全操作环境。
- 可调节装车横杆，根据车厢高度可调节。
- 滚轴装载设备，伸缩式装卸手柄，单人轻松装车。
- 手动平台下降阀，无电时缓慢下降。
- 管道防爆系统，平台不会急速下降。
- 多种电源选择：交流 220 V 和直流。适用于特殊要求的施工应用。直流电源，电池盒易拆卸。
- 运输捆绑定位孔，户外作业转动安全保障。
- 无论是便携性还是机动性，始终出色。
- 14 米作业高度型号带底盘倾斜系统，倾斜后整机高度 1950 mm，轻松过门洞。

符合欧洲 EN280 标准

新 NEW

作业高度			m	8	10	12	14
额定载重			kg	150	150	150	150
最大台面高度			m	6	8	10	12
工作平台	宽 x 深		mm	600 x 690	600 x 690	600 x 690	600 x 690
速度	上升 / 下降		s	38 / 34	41 / 32	48 / 32	62 / 46
支腿展开尺寸	宽 x 深		s	1880 x 1640	1880 x 1640	1880 x 1640	2160 x 1920
最小离地间隙			mm	60	60	60	60
轮胎（直径 x 宽）	前轮		mm	127 x 50	127 x 50	127 x 50	152 x 50
	后轮		mm	200 x 50	200 x 50	200 x 50	178 x 50
整车尺寸	宽 x 深		mm	730 x 1270	730 x 1370	730 x 1430	730 x 1450
	高		mm	1990	1990	1990	2770
1 交流电源	电机功率		kw / V	1.5 / 220	1.5 / 220	1.5 / 220	1.5 / 220
	净重		kg	366	414	434	526
	货号			201 237 83	201 237 84	201 237 85	201 237 86
2 直流电源	电机功率		kw / V	1.5 / 12	1.5 / 12	1.5 / 12	1.5 / 12
	蓄电池参数		Ah / V / pc	120 / 12 / 1	120 / 12 / 1	120 / 12 / 1	150 / 12 / 2
	充电器参数	输入	Hz / V	50 / 220	50 / 220	50 / 220	50 / 220
		输出	A / V	15 / 12	15 / 12	15 / 12	15 / 12
	净重		kg	404	450	470	558
	货号			201 237 87	201 237 88	201 237 89	201 237 90

延保服务

操控按钮

手动下降阀

在线商店的 B2B 交易，价格最低

蓝色 =
一般 4-15 个工作日内发货

狭小空间大施拳脚

作业高度			8	10	12
额定载重		kg	150	125	125
最大台面高度		m	6	8	10
工作平台	宽 x 深	mm	660 x 690	660 x 690	660 x 690
速度	上升 / 下降	s	36 / 33	40 / 36	45 / 36
轴距		mm	1120	1120	1120
最小离地间隙		mm	50	50	50
轮胎(直径 x 宽)	前轮	inch	6	6	6
	后轮	inch	7	7	7
整车尺寸	宽 x 深	mm	780 x 1420	780 x 1420	780 x 1420
	高	mm	1920	1980	1980
1 交流电源	电机功率	kw / V	1.5 / 220	1.5 / 220	1.5 / 220
	净重	kg	415	450	490
	货号		201 213 63	201 200 04	201 213 65
2 直流电源	电机功率	kw / V	1.5 / 12	1.5 / 12	1.5 / 12
	蓄电池参数	Ah / V / pc	150 / 12 / 2	150 / 12 / 2	150 / 12 / 2
	充电器参数 输入	Hz / V	50 / 220	50 / 220	50 / 220
	输出	A / V	15 / 12	15 / 12	15 / 12
	净重	kg	401	430	471
	货号		201 213 64	201 213 35	201 213 66

升降机

作业高度在 12 m

- 承载一人和工具的升降机，方便一人在几分钟内轻松安置。
- 调平支腿和水平指示仪提供用户操作过程中的舒适性和稳定性。
- 高强度航空铝材桅柱，耐用、轻便的设计，紧凑的尺寸确保机器灵活绕过拐角、窄小门道。
- 双控：地面和平台控制的操作系统。
- 手动平台下降阀，无电时缓慢下降。
- 管道防爆系统，平台不会急速下降。
- 多种电源选择：交流 220 V 和直流。适用于特殊要求的施工应用。
- 无论是工业应用还是维护，无论是娱乐还是公共活动，125 kg 的额定载重都能为您提供宽敞的工作区。

符合欧洲 EN280 标准

轻松过门

作业高度		m	10	12	14	16
额定载重		kg	300	250	200	150
平台高度		m	8	10	12	14
工作平台	宽 x 深	mm	600 x 1210	600 x 1440	600 x 1440	600 x 1440
速度	上升 / 下降	s	64 / 44	74 / 44	76 / 47	101 / 59
轴距		mm	1170	1410	1410	1410
最小离地间隙		mm	70	70	70	70
轮胎(直径 x 宽)	前轮	inch	7	7	7	7
	后轮	inch	8	8	8	8
整车尺寸	宽 x 深	mm	840 x 1560	840 x 1790	890 x 1840	810 x 1810
	高	mm	1860	1860	2080	2360
交流电源	电机功率	kw / V	1.5 / 220	1.5 / 220	1.5 / 220	1.5 / 220
	净重	kg	624	750	844	905
		货号	201 200 05	201 213 67	201 209 36	201 237 80
直流电源	电机功率	kw / V	2.5 / 12	2.5 / 12	2.5 / 12	2.5 / 12
	蓄电池参数	Ah / V / pc	150 / 12 / 2	150 / 12 / 2	150 / 12 / 2	150 / 12 / 2
	充电器参数 输入	Hz / V	50 / 220	50 / 220	50 / 220	50 / 220
	输出	A / V	15 / 12	15 / 12	15 / 12	15 / 12
	净重	kg	662	784	870	925
		货号	201 209 38	201 213 68	201 209 37	201 237 81

双人升降机

双人作业，作业高度 16 m

- 大平台空间可容纳工具和 2 个工作人员，最大平台长度：1.45 米。
- 操作手柄使得导向轻松方便。旋转锁脚轮允许机器在拥挤区域内 360 度旋转。
- 套入式平台收藏，尺寸紧凑可通过标准门道。
- 调平支腿和水平指示仪提供用户操作过程中的舒适性和稳定性。
- 高强度航空铝桅柱、耐用、轻便的设计，紧凑的尺寸确保机器灵活绕过拐角、窄小门道。
- 双控：地面和平台控制的操作系统。
- 多种电源选择：交流 220 V 和直流 24 V 。供应室内和室外轻便、洁净的施工操作。
- 带角度的入口扶梯，可轻松到达作业平台。

符合欧洲 EN280 标准

在线商店的 B2B 交易，价格最低

蓝色 =
一般 4-15 个工作日内发货

自行走高空作业平台

多功能应用，工作高度 6 m

- 最高高度可以自由行驶。
- 电池驱动，零排放。
- 紧凑型结构设计，收藏后 1.65 米高轻松通过标准门道和电梯。
- 整机宽度 0.76 米，灵活拐弯，易操纵。转弯半径更小。
- 水平传感器确保在安全的允许倾斜范围内作业。
- 低重心设计，行驶更平稳。
- 适用于各种维修，保养，安装工程。

符合欧洲 EN280，EN954 标准

作业高度		m	6
额定载重		kg	180
工作平台高度		mm	4
平台尺寸	宽 x 深	mm	680 x 800
最小转弯半径		mm	1500
工作最大允许角度		°	2
最大爬坡能力		%	20
蓄电池参数		Ah / V	180 / 24
行驶速度	低速 快速	km / h km / h	0.5 5
充电器参数	输入 输出	Hz / V A / V	50 / 220 30 / 24
轮胎	直径 x 宽	mm	250 x 60
整车尺寸	宽 x 深 x 高	mm	760 x 1500 x 1650
净重		kg	810
货号			201 200 13

新 NEW

Can 总线控制
24 V 连续电驱动
180 Ah / 24V 牵引电池
限载保护
倾斜保护
电量显示表
4 x 2 驱动轮
无印痕轮胎
工作计时表
喇叭
急停按钮
安全起吊钩
可拆式操控手柄

延保服务

新 NEW

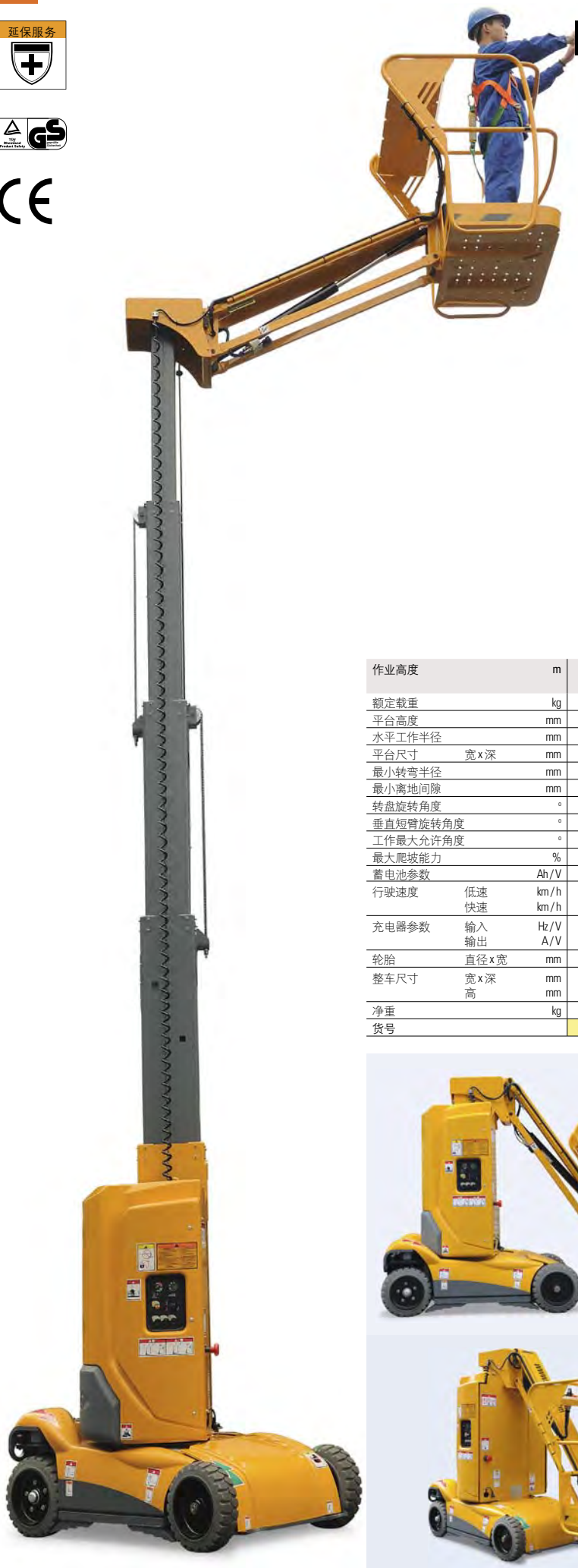

基座操控器 平台操控器

角度控制器 水平控制仪

两侧是无痕迹轮胎，中间是进口驱动轮。

电动旋臂式高空作业平台

独特的旋臂装置可触及水平 3.1 米的点

- 可下上 140° 摆动飞臂，水平作业半径 3.1 m，可进出底部有障碍物阻挡的高空作业区域。
- 高容量牵引电池。工作时间更持久。低电压报警：电压过低，平台锁定。待充满电，方可继续运行，有效保证更长使用寿命。
- 超载限制及倾斜感应装置，当超限或超过允许倾斜角度，自动切断电源，保证操作人员安全。
- 平台控制盒的电子显示屏重要信息，其中包括电池容量，随机故障诊断，速度微调和配置设置。
- 平台控制盒可移动至延伸甲板，从而提供给操作者更清楚连贯的视野。同时间完成更多工作。
- 双电机驱动，动力强劲，节能高效。
- 电器等级达 IP65，防风系数达到 6 级 (45 公里 / 小时)。
- 紧凑型结构设计，可轻松通过窄小门洞。

符合欧洲 EN280，EN954 标准

作业高度		m	8.2	10
额定载重		kg	200	200
平台高度		mm	6.2	8
水平工作半径		mm	3.1	3.1
平台尺寸	宽 x 深	mm	780 x 990	780 x 990
最小转弯半径		mm	1880	1880
最小离地间隙		mm	100	100
转盘旋转角度		°	345	345
垂直短臂旋转角度		°	+70/-60	+70/-60
工作最大允许角度		°	3	3
最大爬坡能力		%	23	23
蓄电池参数		Ah / V	240 / 24	240 / 24
行驶速度	低速	km / h	0.6	0.6
	快速	km / h	4.5	4.5
充电器参数	输入	Hz / V	50 / 220	50 / 220
	输出	A / V	30 / 24	30 / 24
轮胎	直径 x 宽	mm	406 x 127	406 x 127
整车尺寸	宽 x 深	mm	1000 x 2700	1000 x 2700
	高	mm	1990	1990
净重		kg	2610	2735
货号			201 200 12	201 225 72

电子比例阀精确平稳控制，无极调速
超载限制保护
倾斜报警
自动坑洞保护系统
充电保护
紧急下降按钮
电路故障代码显示
工作计时表
140 度上下摆动飞臂
连续 345 度旋转底盘
低电压报警
0 摆尾
大容量牵引电池
4 x 2 驱动
可调运输叉车位及起吊位

在线商店的 B2B 交易，价格最低

蓝色 =
一般 4-15 个工作日内发货

单桅柱

双桅柱

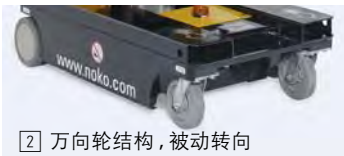

2 万向轮结构，被动转向

1 转向轮配置，主动转向

带延伸平台

Can 总线智能控制	紧急下降拉钮
比例控制	延伸平台
自动坑洞保护系统	充电保护
充电指示灯	喇叭
平台摆动门	倾斜保护
工作计时表	倾斜报警
安全检修支撑杆	控制器超温保护
运输标准叉车孔	大容量牵引电池
电路故障代码显示	超载限制
低电压报警	4 x 2 驱动

轻松过门

桅柱高空作业平台

最高 11 米高度可以行驶

- 负载量更大，平台更宽敞，让您在各种工作中得心应手。
- 高容量牵引电池。工作时间更持久。低电压报警。
- 平台控制盒的电子显示屏重要信息，其中包括电池容量，随机故障诊断，速度微调和配置设置。
- 双泵动力，全地形行驶能力无与伦比。
- 电力、通信、机场、会展中心、宾馆、超市、车站、码头、地铁的最佳选择。

型号				单桅柱		双桅柱	
作业高度			mm	8	9.5	9.5	11
额定载重			kg	150	125	200	150
工作平台宽x深			mm	780 x 700	780 x 700	1000 x 700	1000 x 700
最小离地间隙			mm	50	50	50	50
工作最大允许角度			°	1.5	1.5	3	3
最大爬坡能力			%	25	25	25	25
起升电机功率			kw / V	2 / 24	2 / 24	2/24	2 / 24
蓄电池参数			Ah / V / PC	120 / 24 / 2	120 / 24 / 2	120 / 24 / 2	120 / 24 / 2
升降速度	上升 / 下降		km / h	43 / 35	48 / 40	65 / 50	70 / 55
行驶速度	行驶	收拢状态	km / h	4	4	4	4
		起升状态	km / h	1.1	1.1	1.1	1.1
充电器参数	输入		Hz / V	50 / 220	50 / 220	50 / 220	50 / 220
	输出		A / V	12 / 24	12 / 24	12 / 24	12 / 24
轴距			mm	1140	1140	1230	1230
轮胎直径			mm	203	203	203	203
整车尺寸	宽x深		mm	820 x 1400	820 x 1400	1000 x 1550	1000 x 1550
	高		mm	1980	1980	2000	2000
1 转向轮	驱动电机功率		kw / V	0.5 / 24	0.5 / 24	0.5 / 24	0.5 / 24
	最小转弯半径		mm	1550	1550	1900	1900
	轮胎	直径x宽	mm	305 x 100	305 x 100	305 x 100	305 x 100
	标准平台	净重	kg	1010	1070	1270	1345
		货号		201 227 62	201 227 63	201 205 84	201 205 85
	带延伸平台	平台宽x深	mm	780 x 550	780 x 550	-	-
		延伸载重	kg	60	60	-	-
		净重	kg	1052	1112	-	-
		货号		201 227 60	201 227 61	-	-
2 万向轮	驱动电机功率		kw / V	0.4 / 24	0.4 / 24	-	-
	最小转弯半径		mm	0	0	-	-
	驱动轮	直径x宽	mm	230 x 80	230 x 80	-	-
	净重		kg	914	940	-	-
	标准平台		货号	201 200 00	201 205 83	-	-

作业高度			m	16	18
额定载重			kg	160	160
工作平台	宽 x 深		mm	970 x 1750	970 x 1750
最大平台高度			m	14	16
最小转弯半径	内轮		mm	2500	2500
	外轮		mm	4600	4600
最小离地间隙			mm	100	100
最大爬坡能力			%	10	10
速度	上升 / 下降		s	110 / 65	120 / 69
	行驶 (收拢状态 / 起升状态)		km / h	4/1.1	4/1.1
起升电机功率			kw / V	3 / 24	3 / 24
驱动电机功率			kw / V	1.2 / 24	1.2 / 24
蓄电池参数			Ah / V / PC	250 / 24 / 4	250 / 24 / 4
充电器参数	输入		Hz / V	50 / 220	50 / 220
	输出		A / V	25 / 24	25 / 24
轴距			mm	2030	2030
轮胎	直径 x 宽		mm	254 x 80	254 x 80
整车尺寸	宽 x 深	支腿展开前	mm	1300 x 2530	1300 x 2530
		支腿展开后	mm	3060 x 2690	3060 x 2690
	高	平台收缩前	mm	3610	3610
		平台收缩后	mm	2510	2510
净重			kg	2195	2268
货号				201 225 73	201 225 74

电动桅柱高空作业平台

让遥不可及，变得触手可及

- 承载一人和工具的高空作业平台，提供超过 1.7 平方米的容纳空间。提高工作效率。让您在各种工作中得心应手。
- 电动行驶，高容量牵引电池。工作时间更持久。低电压报警，有效电池保养，延长寿命。
- 平台控制盒的电子显示屏重要信息，其中包括电池容量，随机故障诊断，速度微调和配置设置。
- 罩套式收藏护栏。轻易通过车间标准门道。
- 双控：地面和平台控制的操作系统。
- 旋开式电池盒，维护，保养极其方便。
- 带传感器的调平支腿，平台处于水平状态及支腿与地面受力连接，平台才可起升。提供安全作业环境。

24 V 电比例控制
充电指示灯
平台自锁门
安全检修支撑杆
电路故障代码显示
紧急下降拉钮
低电压报警
延伸平台
充电保护
倾斜保护
超载限制
控制器超温保护
大容量牵引电池
带传感器调平支撑腿
喇叭

在线商店的 B2B 交易，价格最低

蓝色 =
一般 4-15 个工作日内发货

作业高度			m	16	18
额定载重			kg	160	160
工作平台	宽 x 深		mm	970 x 1750	970 x 1750
最大平台高度			m	14	16
最小转弯半径	内轮		mm	2500	2500
	外轮		mm	4400	4400
最小离地间隙			mm	90	90
最大爬坡能力			%	20	20
起升电机功率 驱动电机功率 蓄电池参数			kw / V kw / V Ah / V / PC	3 / 48 1.5 / 48 250 / 48 / 8	3 / 48 1.5 / 48 250 / 48 / 8
速度	上升 / 下降		s	75 / 39	78 / 40
	行驶	收拢状态	km / h	3.5	3.5
		起升状态	km / h	1.1	1.1
充电器参数	输入 输出		Hz / V A / V	50 / 380 30 / 48	50 / 380 30 / 48
轴距			mm	2130	2130
轮胎	直径 x 宽		mm	380 x 125	380 x 125
整车尺寸	宽 x 深	支腿展开前	mm	1300 x 2530	1300 x 2530
		支腿展开后	mm	3100 x 2700	3100 x 2700
	高	平台收缩前	mm	3610	3610
		平台收缩后	mm	2510	2510
净重			kg	2915	3070
货号				201 227 56	201 227 57

自行走桅柱高空作业平台

高空可行驶，最大工作高度 18 m

- 承载一人和工具的高空作业平台，提供超过 1.7 平方米的容纳空间。
- 大电压，高容量牵引电池。工作时间更持久。低电压报警：电压过低，平台锁定。待充满电，方可继续运行，有效保证更长使用寿命。
- 自动调平支腿当平台起升超过 12 米时，自动展开液压支腿，提供极安全稳定的作业环境。
- 平台控制盒的电子显示屏重要信息，其中包括电池容量，随机故障诊断，速度微调和配置设置。
- 罩套式收藏护栏。轻易通过车间标准门道。
- 双控：地面和平台控制的操作系统。
- 旋开式电池盒，维护，保养极其方便。

全比例控制
充电指示灯
平台自锁门
安全检修支撑杆
电路故障代码显示
紧急下降拉钮
低电压报警
充电保护
倾斜保护
自动刹车
超载限制
自动液压调平支撑腿
控制器超温保护
大容量牵引电池
喇叭
4 x 2 驱动

防爆高空作业平台

本安防爆，危险场合高空作业

- 最大工作高度 12 m
- 适合 1 ~ 2 人高空作业。
- 适用于石油、天然气、化工、化肥制药、油漆等行业。
- 提供中国的国家级防爆许可证。
- 防爆等级 : ExsdIIBT4。

符合 GB3836.1-2000, GB3836.2-2000, GB3836.3-2000 标准

作业高度		m	8	10	10	12
额定载重		kg	136	136	300	300
允许载人数			1	1	2	2
最大台面高度		mm	6	8	8	10
工作平台	宽 x 深	mm	650 x 630	650 x 630	600 x 1200	600 x 1200
最小离地间隙		mm	50	50	50	50
电机功率		kw / V	0.75 / 12	0.75 / 12	0.75 / 12	0.75 / 12
电源参数		Hz / V	50 / 220	50 / 220	50 / 220	50 / 220
整车尺寸	宽 x 深 x 高	mm	880 x 1290 x 1740	880 x 1290 x 2080	880 x 1390 x 1860	880 x 1390 x 2060
净重		kg	420	470	610	680
货号			201 205 91	201 205 92	201 205 93	201 205 94

在线商店的 B2B 交易，价格最低

蓝色 =
一般 4-15 个工作日内发货

多桅柱高空作业平台

满足工作高度 24 米

- 最平稳，紧凑型的井架结构。
- 航空级铝型材桅柱，坚固，安全，耐用。
- 四支调平支腿，水平传感。无限安全的接触高空作业点。
- 电动行驶，轻松实现短距离的水平移动。
- AC220V 电源，满足各类工作场合需求。

符合欧洲 CE 98/37/EC,EN92-1:1991,EN292-2-1991.EN280 标准

如工作高度不能满足作业需求时，可来电咨询技术中心。

延保服务

作业高度		m	18	20	22	24
额定载重		kg	160	160	100	100
平台高度		m	16	18	20	22
工作平台	宽 x 深	mm	860 x 1480	860 x 1480	700 x 700	700 x 700
最大支撑尺寸	宽 x 深	mm	2930 x 3140	2930 x 3140	3210 x 4090	3480 x 4090
整车尺寸	宽 x 深	mm	1250 x 2260	1250 x 2260	1390 x 3120	1660 x 3120
	高	mm	2090	2180	2650	2780
电机功率(AC)	起升	kw/V	0.75/220	0.75/220	1.5/220	1.5/220
	行驶	kw/V	0.75/220	0.75/220	0.75/220	0.75/220
电源参数		Hz/V	50/220	50/220	50/220	50/220
净重		kg	1690	1780	2000	2200
货号			201 214 44	201 214 45	201 214 46	201 214 47

延保服务

作业高度		m	5	5.9
额定载重		kg	240	240
平台尺寸	宽 x 深	mm	600 x 1150	600 x 1150
最小离地间隙		mm	60	60
速度	上升 / 下降	s	34 / 20	34 / 21
电机功率 蓄电池参数		kw / V Ah / V	0.8 / 12 120 /12	0.8 / 12 120 / 12
充电器参数	输入	Hz / V	50 / 220	50 / 220
	输出	A / V	15 / 12	15 / 12
轴距		mm	990	990
轮胎直径		mm	150	150
整车尺寸	宽 x 深 x 高	mm	760 x 1150 x 1800	760 x 1150 x 1890
净重		kg	366	396
货号			201 200 10	201 213 59

迷你高空作业车

电动升降，轻便灵活

- 最大作业高度 5.9 m。
- 故障代码自诊断系统，节省检修时间。
- 抽屉式底盘，外置式的检修，保养空间。无需拆任何其它结构部件，操作很容易，省时高效。
- 仓库、会议厅、展厅、车间等场所理想高空作业工具。
- 小体积，大作为，轻松通过狭小通道。

水平指示灯
平台自锁门
安全检修支撑杆
紧急下降系统
紧急停止铵钮
双制动轮
运输标准叉车孔

在线商店的 B2B 交易，价格最低

蓝色 =
一般 4-15 个工作日内发货

- Can 总线智能控制
- 比例控制
- 自动坑洞保护系统
- 充电指示灯
- 平台摆动门
- 工作计时表
- 安全检修支撑杆
- 运输标准叉车孔
- 电路故障代码显示
- 低电压报警
- 紧急下降拉钮
- 充电保护
- 喇叭
- 倾斜保护
- 倾斜报警
- 控制器超温保护
- 大容量牵引电池
- 超载限制
- 4 x 2 驱动
- 延伸平台可选

简便维修

上下方便

轻松过门

自行走高空作业车

最高高度可行驶，轻便小巧

- 外形小巧，拥挤空间高效灵活作业。狭窄通道运行自如。
- 自滑润，免维护的无油轴承，使用寿命长。性能更稳定。
- 双位控制操纵杆：平台控制、底盘控制。最先进的平台控制操纵系统灵活、平稳。根据工作环境及路况。行驶速度档位可调。保障操作安全。
- 220 V 智能充电器。当充电器接通电源与平台连接。平台自锁装置启动，不允许操作。
- 高容量免维护电池，更长的工作时间。低电压报警：电压过低，平台锁定。待充满电，方可继续运行，有效保证更长使用寿命。
- 旋出式电池箱和动力模块可零距离接近部件，维修更简易。
- 手动平台下降阀，无电时缓慢下降。管道防爆系统，平台不会急速下降。
- 随车配置的故障诊断系统，快速排除故障。
- 应用于制造、酒店、机场、市政、通信、展馆、环卫。室内室外最常用的高空作业车。
- 延伸平台。增加工具容纳空间及扩大工作范围，减少工作死角。1.1 米高钢管安全护栏，符合欧洲标准。

符合欧洲 EN280, 美国 ANSI / ASME 标准

作业高度			m	5
额定载重			kg	240
工作平台	宽 x 深		mm	700 x 1150
最小转弯半径			mm	0
最小离地间隙	收拢 / 起升状态		mm	50
工作最大允许角度			°	2
最大爬坡能力			%	25
起升电机功率 蓄电池参数			kw / V Ah / V / PC	0.8 / 24 95 / 12 / 2
速度	上升 / 下降		s	28 / 20
	行驶	收拢状态 起升状态	km / h km / h	4 0.8
充电器参数	输入 输出		Hz / V A / V	50 / 220 10 / 24
轴距			mm	1030
轮胎	直径 x 宽		mm	230 x 80
整车尺寸	宽 x 深 x 高		mm	760 x 1150 x 1850
净重			kg	554
1 标准型			货号	201 200 15
2 带延伸	延伸尺寸	宽 x 深	mm	700 x 550
	延伸载荷		kg	10±0
	货号			201 225 70

轻松过门道

折叠式护栏

操控手柄

简便维修

- Can 总线智能控制
- 比例控制
- 自动坑洞保护系统
- 充电指示灯
- 平台摆动门
- 工作计时表
- 安全检修支撑杆
- 运输标准叉车孔
- 电路故障代码显示
- 低电压报警
- 紧急下降按钮
- 延伸平台
- 充电保护
- 喇叭
- 倾斜保护
- 倾斜报警
- 控制器超温保护
- 大容量牵引电池
- 超载限制
- 4 x 2 驱动

自行走剪型高空作业车

最高高度可以行驶，作业高 7.8 m

- 防滑的钢质工作平台，坚固，持久。专业设计的安全吊带系索固定位，高空作业安全无忧。
- 标准单向延伸平台，增加工具容纳窠及扩大工作范围，减少工作死角。1.1 米高钢管安全护栏，符合欧洲标准。
- 自滑润，免维护的无油轴承，使用寿命更长，性能更稳定。
- 双位控制操纵杆：平台控制，底盘控制。最先进的平台控制操纵系统灵活，平稳。根据工作环境及路况，行驶速度档位可调。平台升高后行驶速度档位可调。平台升高后行驶速度联锁装置限制最大行驶速度，保障操作安全。
- 220 V 智能充电器，当充电器接通电源与平台连接，平台自锁装置启动，不允许操作。
- 高容量免维护电池，更长的工作时间。低电压报警：电压过低，平台锁定。待充满电，方可继续运行，有效保证更长使用寿命。
- 旋出式电池箱和动力模块可零距离接近部件，维修更简易。
- 手动平台下降阀，无电时缓慢下降。管道防爆系统，平台不会急速下降。
- 随车配置的故障诊断系统。快速排除故障。
- 应用于制造，酒店，机场，市政，通信，展馆，环卫，室内室外最常用的高空作业车。

符合欧洲 EN280, 美国 ANSI / ASME 标准

作业高度			m	7.8
额定载重			kg	230
工作平台	宽 x 深		mm	740 x 1670
平台延伸	宽 x 深		mm	740 x 900
延伸台面载荷			kg	113
最小转弯半径			mm	1640
最小离地间隙	收拢 / 起升状态		mm	90 / 19
工作最大允许角度			°	2 ~ 3
最大爬坡能力			%	25
起升电机功率 蓄电池参数			kw / V Ah / V / PC	2 / 24 185 / 6 / 4
速度	上升 / 下降		s	27 / 22
	行驶	收拢状态	km / h	5
		起升状态	km / h	0.8
充电器参数	输入		Hz / V	50 / 220
	输出		A / V	25 / 24
轴距			mm	1380
轮胎	直径 x 宽		mm	305 x 100
整车尺寸	宽 x 深		mm	760 x 1860
	高	护栏折叠前	mm	2180
		护栏折叠后	mm	1840
净重			kg	1240
货号				201 200 14

在线商店的 B2B 交易，价格最低

蓝色 =
一般 4-15 个工作日内发货

作业高度		m	10	12
额定载重		kg	450	400
工作平台	宽 x 深	mm	1120 x 2270	1120 x 2270
平台延伸	宽 x 深	mm	1120 x 900	1120 x 900
延伸台面载荷		kg	113	113
最小转弯半径		mm	0	0
最小离地间隙		mm	80	80
工作最大允许角度		°	3	3
起升电机功率		kw / V	2 / 48	2 / 48
驱动电机功率		kw / V	1.5 / 48	1.5 / 48
蓄电池参数		Ah / V / PC	210 / 6 / 8	210 / 6 / 8
速度	上升 / 下降	s	62 / 65	79 / 72
	行驶 收拢状态	km / h	3.5	3.5
	起升状态	km / h	0.8	0.8
充电器参数	输入	Hz / V	50 / 380	50 / 380
	输出	A / V	25 / 48	25 / 48
轴距		mm	1800	1800
轮胎	直径 x 宽	mm	460 x 240	460 x 240
整车尺寸	宽 x 深 x 高	mm	1390 x 2490 x 2510	1390 x 2490 x 2510
净重		kg	3120	3280
货号			201 215 91	201 215 94

全向高空作业车

360⁰ 原地旋转，任何方向前行

- 在狭小空间移动自如，更精准到达施工点。
- 负载量更大，平台更宽敞，让您在各种工作中得心应手。
- 滑出发动机托盘，无需绕过内部其它部件障碍，即可接近需要维修部件。
- 滑出式多档位延伸平台，延伸长度 0.9 m，最大提供操作及工具超过 3.56 平方米的作业空间，提高工作效率。
- 高容量牵引电池。工作时间更持久。低电压报警：电压过低，平台锁定。待充满电，方可继续运行，有效保证更长使用寿命。
- 平台控制盒的电子显示屏重要信息，其中包括电池容量，随机故障诊断，速度微调和配置设置。
- 平台控制盒可移动至延伸甲板，从而提供给操作者更清楚连贯的视野。同时间完成更多工作。
- 4 x 4 驱动，全地形行驶能力无与伦比。
- 电器、机械、水管维修承包商和租赁市场的最佳选择。

最高高度可以行驶，最大作业高度 12 m

符合欧洲 EN280, 美国 ANSI / ASME 标准

Can 总线智能控制	充电保护
比例控制	喇叭
自动坑洞保护系统	蜂鸣器
充电指示灯	频闪灯
平台自锁门	倾斜保护
工作计时表	倾斜报警
安全检修支撑杆	控制器超温保护
运输标准叉车孔	大容量牵引电池
电路故障代码显示	超载限制
低电压报警	4 x 4 驱动
紧急下降拉钮	
延伸平台	

电动高空作业车

超强承载能力，最大 565 kg

- 升到最高可行驶。
- 多种规格可选，作业高度范围：6.35 至 7.8 m。
- 超大作业空间，最大平台尺寸宽 1540 x 3700 mm。
- 单手操作，全比例驱动及升降控制，更平稳且更有效率。
- 具有 760 mm 的窄式平台，可通过标准门道。
- 平台延伸，专业设计，防止碎屑对延伸部分进行干扰。
- 车载故障代码，获得关于设备状态的即时反馈信息。车载显示器提供一个视觉指示器，无需便用分析仪，减少了故障排除的时间。
- 高容量蓄电池，随时准备超时工作。
- 内置式智能充电器，电池充满自动停止，保护电池，延长使用寿命。
- 固体实心环保无印痕轮胎，抗磨，防滑，耐用。
- 倾斜控制器，作业中无限保障操作人员的安全。

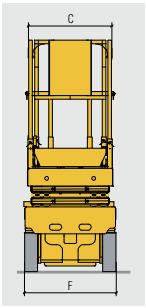

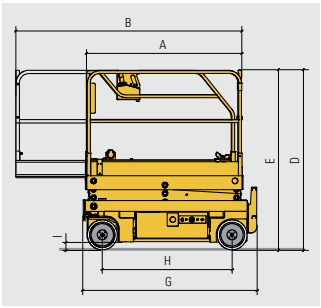

作业高度		m	6.35	7.8
额定载重		kg	270	230
平台高度		m	4.35	5.8
工作平台	宽 x 深	mm	700 x 1680	700 x 1680
平台延伸	宽 x 深	mm	700 x 910	700 x 910
延伸台面载荷		kg	270	N/A
最小转弯半径		mm	1700	1700
最小离地间隙	收拢 / 起升状态	mm	150/80	150/80
工作最大允许角度		°	2	2
最大爬坡能力		%	25	25
蓄电池参数		Ah / V	180 / 24	180 / 24
速度	上升 / 下降 行驶	s km / h	20 / 35 0.5 ~ 4.5	22 / 37 0.5 ~ 4.5
充电器参数	输入 输出	Hz / V A / V	220 / 24 25 / 24	220 / 24 25 / 24
轴距		mm	1380	1380
轮胎	直径 x 宽	inch	12.5 x 4.25	12.5 x 4.25
整车尺寸	宽 x 深 高	mm	760 x 1900 1910	760 x 1900 2000
净重		kg	1290	1370
货号			201 815 49	201 815 50

在线商店的 B2B 交易，价格最低

蓝色 =
一般 4-15 个工作日内发货

电动高空作业车

超强承载能力，最大 565 kg

- 升到最高可行驶。
- 多种规格可选，作业高度范围：8.2 至 14 m。
- 超大作业空间，最大平台尺寸宽 1540 x 3700 mm。
- 单手操作，全比例驱动及升降控制，更平稳且更有效率。
- 窄式或宽式平台，具有 800 mm 的窄式平台，可通过标准门道。具有 1800 mm 宽的平台，可装载更多的操作者、工具和物料。
- 超大平台延伸，额外的作业空间，易进入底部有阻挡物区域，专业设计，防止碎屑对延伸部分进行干扰。
- 车载故障代码，获得关于设备状态的即时反馈信息。车载显示器提供一个视觉指示器，无需便用分析仪，减少了故障排除的时间。
- 高容量蓄电池，随时准备超时工作。
- 内置式智能充电器，电池充满自动停止，保护电池，延长使用寿命。
- 固体实心环保无印痕轮胎，抗磨，防滑，耐用。
- 倾斜控制器，作业中无限保障操作人员的安全。

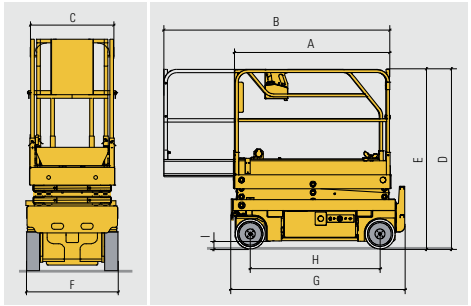

作业高度		m	8.2	8.25	10	10.15	10.2	12	12.15	13.8
额定载重		kg	350	450	230	450	565	300	450	350
平台高度		m	6.2	6.25	8	8.15	8.2	10	10.15	11.8
工作平台	宽 x 深	mm	800 x 2300	1200 x 2300	800 x 2300	1200 x 2300	1540 x 2500	1200 x 2300	1540 x 2500	1200 x 2300
平台延伸	宽 x 深	mm	800 x 920	1200 x 920	800 x 920	1200 x 920	1540 x 1200	1200 x 920	1540 x 1200	1200 x 920
延伸台面载荷		kg	120	450	N/A	450	N/A	300	N/A	N/A
最小转弯半径		mm	2380	2500	2380	2500	3730	2500	3730	2380
最小离地间隙		mm	125	130	125	130	250	130	250	130
工作最大允许角度		°	2	2	2	2	3	2	3	2 / 3
最大爬坡能力		%	23	23	23	23	25	23	25	23
蓄电池参数		Ah / V	185 / 24	255 / 24	185 / 24	255 / 24	255 / 48	255 / 24	255 / 48	255 / 24
速度	上升 / 下降	s	41 / 37	56 / 44	51 / 42	51 / 42	35 / 40	83 / 52	43 / 47	68 / 54
	行驶	km / h	1 ~ 3.5	1 ~ 3.5	1 ~ 3.5	1 ~ 3.5	2 ~ 6	1 ~ 3.5	2 ~ 6	0.9 ~ 2.8
充电器参数	输入	Hz / V	220 / 24	220 / 24	220 / 24	220 / 24	380 / 48	220 / 24	380 / 48	220 / 24
	输出	A / V	25 / 24	35 / 24	25 / 24	35 / 24	35 / 24	35 / 24	35 / 24	35 / 24
轴距		mm	1860	1860	1860	1860	1870	1860	1870	1860
轮胎	直径 x 宽	mm	15 x 5	15 x 5	15 x 5	15 x 5	26 x 12 -12	15 x 5	26 x 12 -12	15 x 5
整车尺寸	宽 x 深	mm	810 x 2480	1200 x 2450	810 x 2480	1200 x 2450	1800 x 2650	1200 x 2450	1800 x 2650	1200 x 2740
	高 护栏折叠前	mm	2000	2140	2170	2260	2420	2380	2420	2500
	高 护栏折叠后	mm	1130	1280	1330	1400	1500	1530	1600	2080
净重		kg	1730	1950	2160	2330	3380	2470	3800	3175
货号			201 815 51	201 815 52	201 815 53	201 815 54	201 815 55	201 815 56	201 815 57	201 815 58

作业高度		m	8	10	10	12	14	16
额定载重		kg	380	230	450	320	230	200
工作平台	宽 x 深	mm	810 x 2270	810 x 2270	1120 x 2270	1120 x 2270	1120 x 2270	810 x 2640
平台延伸	宽 x 深	mm	810 x 900	810 x 900	1120 x 900	1120 x 900	1120 x 900	810 x 900
延伸台面载荷		kg	113	113	113	113	113	113
最小转弯半径		mm	2100	2100	2200	2200	2200	2650
最小离地间隙	收拢 / 起升状态	mm	100 / 19	100 / 19	100 / 19	100 / 19	100 / 19	100 / 19
工作最大允许角度		°	2 ~ 3	2 ~ 3	2 ~ 3	2 ~ 3	2 ~ 3	2 ~ 3
最大爬坡能力		%	25	25	25	25	25	25
起升电机功率 蓄电池参数		kw / V Ah / V / PC	3 / 24 210 / 24 / 4	3 / 24 210 / 24 / 4	3 / 24 210 / 24 / 4	3 / 24 210 / 24 / 4	3 / 24 210 / 24 / 4	3 / 24 210 / 24 / 4
速度	上升 / 下降 行驶 收拢状态 起升状态	s km / h km / h	22 / 54 3.5 0.8	28 / 40 3.5 0.8	28 / 38 3.5 0.8	45 / 36 3.5 0.8	84 / 38 4 0.8	88 / 60 4 0.8
充电器参数	输入 输出	Hz / V A / V	50 / 220 25 / 24	50 / 220 25 / 24	50 / 220 25 / 24	50 / 220 25 / 24	50 / 220 25 / 24	50 / 220 25 / 24
轴距		mm	1870	1870	1870	1870	1870	2220
轮胎	直径 x 宽	mm	381 x 127	381 x 127	381 x 127	381 x 127	381 x 127	381 x 127
整车尺寸	宽 x 深 高 栏折叠前 栏折叠后	mm mm mm	810 x 2480 2210 1860	810 x 2480 2340 1880	1150 x 2480 2340 1860	1150 x 2480 2470 1990	1150 x 2480 2590 2170	1150 x 2480 2590 2170
净重		kg	1840	2020	2180	2430	2760	2800
货号			201 213 55	201 213 56	201 213 57	201 213 58	201 224 57	201 227 50

- Can 总线智能控制
- 比例控制
- 自动坑洞保护系统
- 充电指示灯
- 平台摆动门
- 工作计时表
- 安全检修支撑杆
- 运输标准叉车孔
- 电路故障代码显示
- 低电压报警
- 紧急下降按钮
- 延伸平台
- 充电保护
- 喇叭
- 倾斜保护
- 倾斜报警
- 控制器超温保护
- 大容量牵引电池
- 超载限制
- 4 x 2 驱动

延保服务

高空作业车

最高高度可以行驶，作业高 16 m

- 负载量更大，平台更宽敞，让您在各种工作中得心应手。
- 滑出式多档位延伸平台，延伸长度 0.9 m，最大提供操作及工具超过 3.56 平方米的作业空间，提高工作效率。
- 高容量牵引电池。工作时间更持久。低电压报警：电压过低，平台锁定。待充满电，方可继续运行，有效保证更长使用寿命。
- 平台控制盒的电子显示屏重要信息，其中包括电池容量，随机故障诊断，速度微调和配置设置。
- 可折叠护栏。轻易通过矮小门道。
- 防水设计，可冲洗，清洁更便捷。
- 平台控制盒可移动至延伸甲板，从而提供给操作者更清楚连贯的视野。同时间完成更多工作。
- 双泵动力，全地形行驶能力无与伦比。
- 电器、机械、水管维修承包商和租赁市场的最佳选择。

继承自行式剪型高空作业车的所有优点

符合欧洲 EN280, 美国 ANSI / ASME 标准

折叠式护栏

简便维修

在线商店的 B2B 交易，价格最低

蓝色 =
一般 4-15 个工作日内发货

延保服务

作业高度		m	10.2	12	12	15	18
额定载重		kg	565	700	700	500	500
工作平台	宽 x 深	mm	1540 x 2500	1890 x 5300	1890 x 3910	1890 x 4000	1890 x 4000
延伸平台	宽 x 深	mm	1540 x 1200	1890 x 2000	1890 x 2090	1890 x 2000	1890 x 2000
最小转弯半径		mm	3500	4960	4960	4960	4960
最小离地间隙		mm	270	350	350	350	350
工作最大允许角度		°	3	2	5	5	3
最大爬坡能力		%	40	45	45	45	45
行驶速度	快速	km / h	5.5	6	6	6	6
	低速	km / h	0.8	0.7	1.6	1.6	1.6
速度	上升 / 下降	s	35 / 46	43 / 65	43 / 65	46 / 57	60 / 60
发动机功率		kw	18.5	23.1	23.1	23.1	23.1
液压油箱容量		L	75	100	100	100	100
辅助电源		Ah / V	74 / 12	95 / 12	95 / 12	95 / 12	95 / 12
轴距		mm	1870	2750	2750	2750	2750
轮胎	直径 x 宽	inch	12 x 16.5	10 x 16.5	10 x 16.5	10 x 16.5	10 x 16.5
整车尺寸	宽 x 深	mm	1800 x 3170	2250 x 5300	2250 x 4180	2250 x 4120	2250 x 4180
	高 护栏折叠前	mm	2430	2570	2570	2770	2970
	护栏折叠后	mm	1570	1710	1710	1910	2110
净重		kg	3440	5700	5640	6530	7490
货号			201 258 89	201 227 64	201 200 11	201 227 65	201 227 66

越野剪型高空作业车

粗糙地面无以伦比的性能和多功能性

- 粗大的凸纹轮胎，能在不同的路面状况下持续高效工作。
- 双向延伸，在标准台面上增加 2 m 长的工作空间，最大可达 7.3 m 长工作台面，高达 13.87 m^2 平台面积，是大型户外施工的完美机型。
- 四轮驱动，在斜坡上时提供高达 40% 的爬坡能力。灵活的操作性和强大的承载量，使更快地到达工地并完成工作。
- 坚固的可向下折叠护栏，方便在运输中上方空间有限的区域装卸机器，如货车，集装箱等。此特性同样允许机器轻松通过门道。
- 随机诊断系统帮助操作者快速诊断故障，并现场维修调整。提高工作时间。
- 自调平液压支腿能节省时间，提升前，四个支腿将同时自动部署，确保在不平整地面保持水平。

双向延伸，宽敞的工作平台

符合欧洲 EN280 标准

- 比例控制
- 折叠护栏
- 工作计时表
- 安全检修支撑杆
- 电路故障代码显示
- 液压制动
- 紧急下降压柄
- 双向延伸平台
- 拖钩
- 喇叭
- 倾斜报警
- 工作警报
- 控制器超温保护
- 超载限制
- 泡沫充填粗糙地面轮胎
- 4 x 4 驱动

作业高度			m	10	12	14
额定载重			kg	500	450	400
工作平台	宽 x 深		mm	1120 x 2270	1120 x 2270	1120 x 2270
平台延伸	宽 x 深		mm	1120 x 900	1120 x 900	1120 x 900
延伸台面载荷			kg	112	112	112
最小离地间隙			mm	240	240	240
支腿展开尺寸	宽 x 深		mm	2200 x 2780	2200 x 2780	2200 x 2780
起升电机功率 蓄电池参数			kw / V Ah / V / PC	3 / 24 210 / 6 / 4	3 / 24 210 / 6 / 4	3 / 24 210 / 6 / 4
速度	上升 / 下降		s	42 / 38	61 / 40	80 / 41
充电器参数	输入 输出		Hz / V A / V	50 / 220 25 / 24	50 / 220 25 / 24	50 / 220 25 / 24
轴距			mm	1880	1880	1880
整车尺寸	宽 x 深		mm	1410 x 2610	1410 x 2610	1410 x 2610
	高	护栏折叠前	mm	2520	2620	2760
		护栏折叠后	mm	1990	2090	2230
净重			kg	2320	2596	2750
货号				201 200 17	201 205 86	201 205 87

- 涡轮蜗杆支腿调平装置
- 超载限制
- 延伸平台
- 可折叠护栏
- 安全检修支撑杆
- 运输标准叉车孔
- 平台摆动门
- 低电压报警
- 紧急下降拉钮
- 充电保护
- 控制器超温保护
- 大容量牵引电池
- 充电指示灯

牵引车可选配，请参阅 x 页

牵引式高空作业车

最大作业高度 14 m，载重量 550 kg

- 最独特的剪叉提升机构设计，最小油缸行程最大的提升高度。
- 防滑的钢质工作平台，坚固，持久。专业设计的安全吊带系索固定位。高空作业安全无忧。
- 标准单向延伸平台，增加工具容纳空间及扩大工作范围，减少工作死角。1.1 米高钢管安全护栏，符合欧洲标准。
- 自润滑，免维护的无油轴承，使用寿命更长，性能更稳定。
- 双位控制操纵杆：平台控制、底盘控制。最先进的平台控制操纵系统灵活，平稳。
- 220 V 智能充电器，当充电器接通电源与平台连接，平台自锁装置启动，不允许操作。
- 高容量免维护电池，更长的工作时间。低电压报警：电压过低，平台锁定。待充满电，方可继续运行，有效保证更长使用寿命。
- 旋出式电池箱和动力模块可零距离接近部件，维修更简易。
- 手动平台下降阀，无电时缓慢下降。管道防爆系统。平台不会急速下降工。
- 随车配置的故障诊断系统。快速排除故意。

多适用路政建设，电力，通信，机场，会展中心等场所

操控手柄

简便维修

在线商店的 B2B 交易，价格最低

蓝色 =
一般 4-15 个工作日内发货

作业高度		m	6
额定载重		kg	340
最大台面高度		m	4
工作平台	宽 x 深	mm	1550 x 2510
行驶速度	收拢状态	km / h	4.8
	起升状态	km / h	1.1
轴距		mm	1850
最小离地间隙		mm	190
发动机功率		kw	18.5
液压油箱容量		L	62
燃油箱容量		L	55
轮胎(直径 x 宽)	前轮	mm	127 x 50
整车尺寸	宽 x 深 高	mm mm	1730 x 2950 2820
净重		kg	3000
货号			201 227 59

爬坡自行走高空作业车

挑战恶劣地面，台阶不再是前进的阻碍

- 强大的允许工作角度前后 14°，可以征服您作业现场的所有挑战。
- 自调平平台，40% 爬坡能力，左右允许工作角度 3°，台阶、凹凸粗糙地面根本不是问题。
- 超大工作台面空间：宽 1550 x 深 2510 mm，可承载 340 kg 的操作者及其工具。
- 柴油发动机，四轮转向及驱动能力和泡沫填充粗糙地面轮胎可帮助您在施工点快速定位。
- 旋开式发动机架，无需绕过内部其它部件障碍，即可接近需要维修部件。
- 人性化的控制器，地面和工作台的控制都非常容易掌握，图标化操作简单，使您快速、轻松、准确地进行行施工操作。
- 带防护罩频闪工作灯，恶劣环境，提供安全警示保障。
- 管道防爆系统，平台不会急速下降。

符合欧洲 EN280 标准

全比例控制	自动刹车系统
4x4 驱动	操作指示信号灯
工作计时表	发动机重启保护
平台自锁门	自调平平台
斜坡报警	发泡轮胎
紧急下降压柄	液压油散热器
低电压报警	
电路故障代码显示	
超载限制	
频闪工作灯	
喇叭	
蜂鸣器	

- 全比例控制
- 应急泵
- 工作计时表
- 电路故障代码显示
- 180 度液压旋转平台
- 平台前后平移
- 自动延伸支腿
- 自调平平台
- 车架自调平
- 摆动桥底盘
- 频闪工作灯
- 低电压报警
- 倾斜保护
- 斜坡报警
- 超载限制
- 液压油散热器
- 控制盒超温保护
- 发动机重启保护
- 操作指示信号灯
- 喇叭
- 4 x 4 驱动

滑移自行走高空作业车

平台可高空纵向移动。扩大作业面

- 超大载人载货平台：宽 2280 x 深 6700 mm，提供大型工具存储空间。侧面装货全开门设计，提高工作效率。使您的工作得心应手。
- 重型载荷设计，安全载荷高达 1800 kg。轻松承载 5 名工作人员及 70 kg 工具 . 最佳工作配合。
- 自调平平台，在斜坡上使平台始终保持水平。
- 自动延伸支腿提供用户操作过程中的舒适性和稳定性。
- 工作平台延导轨高空可水平移动 1.8 米，扩大工作范围，并在拥挤施工点进行平稳精确的调节。
- 180° 液压左右回转平台，平稳精确地移动，定位到您所需的施工点。
- 底盘最大左右调平角度 10° 、使机器轻松在粗糙，不平整地面运行并展开作业。
- 强大的速度和爬坡能力让您更快更高效地完成工作。

符合欧洲 EN280 标准

作业高度		m	15.6
安全工作载荷		kg	1800
最大允许载荷		kg	1350
最大工作人数			5 人 + 70 kg
最大台面高度		m	13.6
最大水平延伸		m	8
最大水平后倾		m	3.5
最大水平移动距离		m	1.8
工作平台尺寸	宽 x 深	mm	2280 x 6700
最小转弯半径	内轮	mm	2450
	外轮	mm	5500
最小离地间隙		mm	320
平台液压回转		°	180
最大允许工作角度		°	3 ~ 5
最大左右调平角度		°	10
最大爬坡能力		%	40
行驶速度	收拢	km / h	5.1
	起升	km / h	≤ 1.1
发动机功率		kw	62
液压油箱容量		L	280
燃油箱容量		L	150
整车尺寸	宽 x 深	mm	2450 x 7210
	高 护栏折叠前	mm	3350
	护栏折叠后	mm	2360
净重		kg	11500
货号			201 227 58

在线商店的 B2B 交易，价格最低

蓝色 =
一般 4-15 个工作日内发货

新 NEW

- Can 总线智能控制
- 360 Ah / 48 V 牵引电池
- 无印痕环保轮胎
- 工作计时表
- 运输标准起吊孔
- 电路故障代码显示
- 低电压报警
- 紧急下降压柄
- 行走报警
- 喇叭
- 车载充电器
- 充电保护
- 斜坡报警
- 控制盒超温保护
- 超载限制
- 自由旋转
- 4 x 2 驱动

作业高度		m	12	15
额定载重		kg	230	230
平台高度		m	10	13
最大工作半径		m	6.63	8.45
工作平台	宽 x 深	mm	1200 x 800	1200 x 800
最小转弯半径	轮轴外伸收起时	mm	2500	1700
	轮轴外伸未收起时	mm	2850	3700
最小离地间隙		mm	150	150
转盘旋转角度		°	355	350
垂直短臂旋转角度		°	+90 / -90	+90 / -90
工作最大允许角度		°	3	3
最大爬坡能力		%	25	25
蓄电池参数		Ah / V / PC	345 / 48 / 2	345 / 48 / 2
行驶速度	快速	km / h	4.5	5
	微速	km / h	0.9	0.7
充电器参数	输入	Hz / V	50 / 220	50 / 220
	输出	A / V	50 / 48	50 / 48
实心轮胎	直径 x 宽	mm	305 x 177	584 x 254
整车尺寸	宽 x 深	mm	5450 x 1350	6600 x 1500
	高	mm	2000	2100
净重		kg	5900	7300
货号			201 225 71	201 200 06

曲臂式高空作业平台

最大 8.5 米水平工作半径，作业高 15 m

- 窄型底盘，在狭窄区域或过道最理想工作需求。垂直作业最大高度达：15 米，水平延展范围达：8.5 米。让您轻松应对所有工作。
- 曲臂式设计提供向上，向下和跨越的多方位的定位功能以及卓越的伸展功能，便于操作人员进出不易到达的空间。
- 用于平台运输的转盘旋转固定销，使运输中的转盘保持不转动，快速、安全到达作业点。
- 标准孔径系索固定点。
- 环保：零排放、0 尾摆、低噪音，最适合需求安静、无排放的作业环境。
- 收藏高度：2000 mm，可轻易通过标准双门道。
- 双控：上平台控制系统和下控制平台系统。
- 抗风速：45 km / h, 最大旋转角度 355°。户外建筑和工业应用的理想工具。
- 操作速度快，都可以助您相同时间完成更多工作。

电驱动，最理想的户外，室内高空作业平台

符合欧洲 EN280, 美国 ANSI / ASME 标准

N+ 液压系统

控制手柄

355°旋转盘

电磁控制

无印痕轮胎

高容量电池

延保服务

屈臂式高空作业车

向上向下和跨越的多方位定位功能

- 强大的速度和爬坡能力，更快更高效完成工作。室外粗糙地面的高空作业最理想选择。
- 比例升和行驶控制器，允许精确定位和平稳驾驶作业车。
- 同一时间有效运行多项功能，提升灵活性，更快地到达施工点。
- 自调平平台可向两侧水平 90° 旋转，短臂可上下 70° 垂直摆动。扩大工作范围。在拥挤区域平稳精确调节。

1 2

零摆尾，在狭窄工作区域中无以伦比的灵活操作性。

3-5

连续旋转转盘，快速轻松定位。

超长延展性，更宽阔的活动范围，更远的工作空间

型号			1	2	3	4	5
作业高空		m	16	20.65	25.6	31.8	41.5
额定载重		kg	230	230	230	250	230
平台尺寸	宽x长	mm	1800x800	1800x800	1800x800	2440x800	2440x 800
最大升降平台高度		mm	14	18.65	23.6	29.8	39.5
最大水平延伸		m	9.15	13.5	16.2	21.3	19.8
最大跨越高度		m	6.5	6.8	6.8	11.35	17.75
最小转弯半径		mm	4500	3900	3900	5100	5100
最小离地间隙		mm	380	420	380	380	380
转盘旋转角度		°	350	360	360	360	360
垂直短臂旋转角度		°	+/-70	+/-70	+/-70	+/-70	+/-70
平台液压旋转		°	+/-90	+/-90	+/-90	+/-87	+/-90
转盘尾摆		mm	0	0	0	3300	3880
最大爬坡能力		%	40	40	40	45	40
行驶速度	快速 低速	km/h km/h	5.5 0.8	4.5 0.5	4.5 0.5	5 0.5	5 0.5
发动机功率		kw	31.2	33.2	33.2	55.5	62
液压油箱容量		L	100	150	150	196	196
燃油箱容量		L	72	150	150	140	140
辅助电源		V	12	12	12	12	12
运输尺寸	宽x长 高	mm mm	2300x5150 2200	2380x6800 3100	2380x9500 2670	2530x8900 3350	3330x11000 3700
收藏整车尺寸	宽x长 高	mm mm	2250x6650 2200	2380x8930 2670	2380x12000 2670	2500x11400 2800	3330x12600 2990
净重		kg	6850	11710	15890	20100	23000
货号			201 227 67	201 227 68	201 227 69	201 227 70	201 227 71

Can 总线智能控制
4x4 驱动
工作计时表
斜坡报警
紧急下降压柄
低电压报警
运输标准起吊孔
拖钩
电路故障代码显示
控制盒超温保护
超载限制
工作灯
操作指示信号灯
自调平平台
延伸型车轴

在线商店的 B2B 交易，价格最低

蓝色 =
一般 4-15 个工作日内发货

直臂式高空作业车

无限接近有限的建筑及施工点

- 2.2 米长小臂灵活应对进出各种区域环境，上下摆动 140°。
- 超凡的爬坡能力，征服更恶劣地面。
- 360° 连续回转转台，可进行整圆形旋转，确保灵活快速定位。
- 最小摆尾允许您在拥挤空间操作自如。
- 紧凑型设计，以适应运输和灵活作业。
- 全比例控制和同步直臂功能，快捷，高效。
- 四轮转向及驱动能力和泡沫填充粗糙地面轮胎，更容易接近工作位置。
- 可向上和向下摆动的小臂，提供额外最大 6 m 的水平伸展和高度上下 140° 的工作空间。
- 自调平平台可水平旋转 180°，无需移动整车，轻易到达您需要的工作位置。

延保服务

- 全比例控制
- 4 x 4 驱动
- 工作计时表
- 侧斜报警
- 紧急下降压柄
- 低电压报警
- 运输标准起吊孔
- 拖钩
- 电路故障代码显示
- 控制盒超温保护
- 超载限制
- 开门式发动机检修口
- 操作指示信号灯
- 自调平平台
- 延伸型车轴

作业高度		m	14.07	15.44	20.6	22.5	25.3	42.2
额定载重		kg	230	230	230	230	230	230 ~ 450
平台尺寸	宽 x 长	mm	2300 x 800	1800 x 800	910 x 2440	910 x 2440	1800 x 800	2440 x 800
平台高度		mm	12.07	13.44	18.6	20.15	23.3	40.2
最大水平延伸		m	10.7	12.3	15.9	18.3	16.9	19.9
小臂延伸长度		mm	-	1500	-	2200	2200	3000
最小转弯半径	轮轴外伸	mm	4500	4500	6300	6300	6150	5740
最小离地间隙		mm	350	350	340	340	350	380
转盘旋转角度		°	360	360	360	360	360	360
垂直短臂旋转角度		°	-	+/-70	+75/-15	+68/-65	+/-70	+/-70
平台液压旋转		°	+/-90	+/-90	+85/-90	+/-90	+/-90	+/-87
转盘尾摆		mm	850	850	1090	1090	1100	1500
最大爬坡能力		%	50	50	40	40	40	40
行驶速度	快速 低速	km/h km/h	6 0.8	6 0.8	6.5 0.5	6.5 0.5	5 1.5	5 0.3
发动机功率		kw/hp	31.2	31.2	36.5	36.5	32.1	55.5
液压油箱容量		L	150	150	150	150	150	150
燃油箱容量		L	150	150	150	150	150	150
辅助电源		Ah/V	95/12	95/12	95/12	95/12	95/12	95/12
运输整车尺寸	宽 x 长 高	mm mm	2300 x 7600 2200	2300 x 6710 2500	2470 x 9000 2700	2470 x 7800 3300	2480x13100 3000	2530 x 12300 3050
收藏整车尺寸	宽 x 长 高	mm mm	2300 x 7600 2200	2300 x 8430 2200	2470 x 9000 2700	2470 x 10400 2700	2480 x 13100 3000	2500 x 14500 3050
净重		kg	5900	6800	11340	13320	13720	20600
货号			201 227 72	201 227 73	201 227 74	201 227 75	201 227 76	2201 227 78