壁挂式风扇

壁装式，节省空间，送风柔和

3 年
质量保证

- 俯仰送风角度可调。送风面积大。
- 三档风速可调，运行平稳。
- 内置具有可自动复位的超温自动保护装置，安全可靠。
- 微电机控制摇头机构，持久耐用。
- 全金属加强底座，坚固，强度高。
- 同步电机摇头装置，送风均匀，面积广。
- 是车间厂房、居家、办公室、宾馆和商场等场所通风纳凉理想之选。

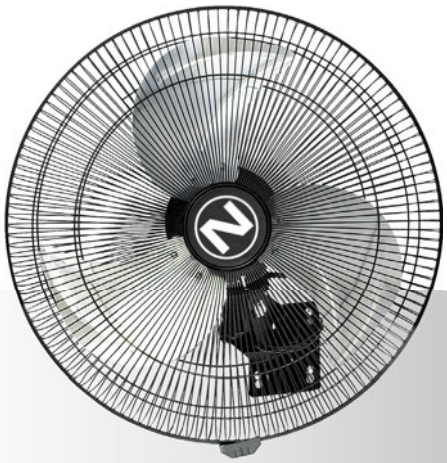

风叶直径		mm	450	500
电源参数		Hz/V	50/220	50/220
功率	高/中/低档	W	90/70/60	120/95/87
风量	高/中/低档	m³/h	5040/4140/3420	5760/4680/3900
转速	高/中/低档	RPM	1400/1250/950	1400/1250/950
噪音	高/中/低档	dB	55/50/48	58/53/50
尺寸	A	mm	450	500
	B	mm	510	560
自重		kg	7.2	7.5
货号			201 253 17	201 253 18

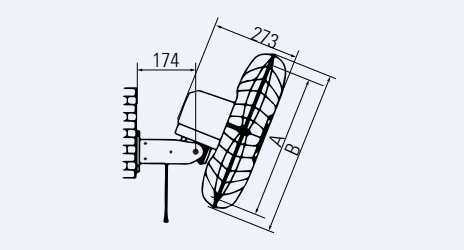

落地式商用风扇

办公、居家、车间理想通风降温选择

- 俯仰送风角度可调，送风面积大。
- 三档风速可调，高度可调。
- 微电机控制摇头机构，持久耐用。
- 内置具有可自动复位的超温自动保护装置，安全可靠。
- 全金属底座，坚固，强度高。
- 流线型风叶设计，噪音低，风量大，送风柔和。
- 广泛应用于工矿企业，纺织业，车间，酒店，餐饮，会所，居家等场合纳凉通风。

风叶直径		mm	450	500
电源参数		Hz/V	50/220	50/220
功率	高/中/低档	W	90/70/60	120/95/87
风量	高/中/低档	m³/h	5040/4140/3420	5760/4680/3900
转速	高/中/低档	RPM	1400/1250/950	1400/1250/950
噪音	高/中/低档	dB	55/50/48	58/353/50
尺寸	A	mm	450	500
	B	mm	510	560
自重		kg	9.5	10
货号			201 216 49	201 216 50

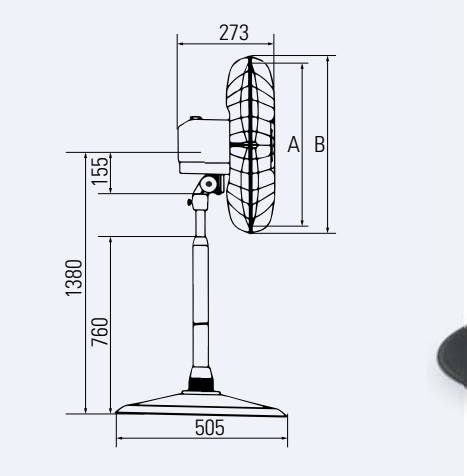

在线商店的 B2B 交易，价格最低

蓝色 =
一般 4-15 个工作日内发货