# 通风设备


工业风扇
页码 1106-1108

电风扇
页码 1109-1110

换气扇
页码 1111-1112

雾化降温风扇
页码 1112-1114

吹干机，抽风机
页码 1114-1115

轴流风机
页码 1116-1119

离心风机
页码 1120-1121

2

1

3

3 年
质量保证

## 移动式岗位圆筒风扇

### 公共场所移动纳凉通风最佳选择

- 俯仰无死角大于 360° 送风，随意调整。
- 带脚轮设计，移动使用方便。
- 密网防护罩，安全耐用。
- 三档速度可调，电机内置热保护器。持久耐用。
- 噪音低，风量大，送风距离远，风压稳定。
- 输送气体应无腐蚀性及无显著粉尘、气体温度不超过 80°C 环境下使用。
- 广泛应用于车间、仓库、娱乐场所通风降温。
- 适用于工矿企业，农业、民用建筑、纺织、煤矿、冶金等换气通风。

| 型号 | | | 1 | | 2 | 3 | |
|---|---|---|---|---|---|---|---|
| 风叶直径 | | mm | 650 | 750 | 600 | 900 | 1050 |
| 电源参数 | | Hz/V | 50/220 | 50/220 | 50/220 | 50/220 | 50/220 |
| 功率 | 高/中/低档 | W | 187/160/142 | 240/195/175 | 160/150/140 | 650/520/- | 750/620/- |
| 风量 | 高/中/低档 | $m^3/h$ | 13200/1040/8580 | 18120/16200/12840 | 13800/12600/10440 | 27600/21000/- | 32400/24600/- |
| 转速 | 高/中/低档 | RPM | 910/850/750 | 302/270/214 | 850/800/750 | 850/750/- | 850/750/- |
| 噪音 | 高/中/低档 | dB | 65/60/55 | 68/67/58 | 70/65/60 | 75/65/- | 75/65/- |
| 尺寸 | A | mm | 810 | 910 | 760 | 1060 | 1230 |
| | B | mm | 290 | 290 | 310 | 490 | 490 |
| | C | mm | 740 | 840 | 670 | 970 | 1120 |
| | H | mm | 830 | 920 | 750 | 1140 | 1300 |
| 自重 | | kg | 24.5 | 28.5 | 23 | 35 | 41 |
| 货号 | | | 201 253 63 | 201 253 64 | 201 253 65 | 201 253 66 | 201 253 67 |

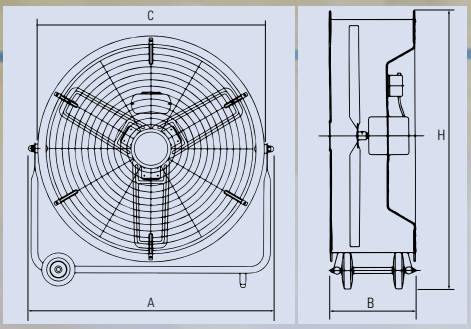




在线商店的 B2B 交易，价格最低

蓝色 =
一般 4-15 个工作日内发货

# 挂墙式工业风扇

## 壁装式结构，节省空间

- 无需占用地面区域，使地面更整洁，作业更安全。
- 高品质全铜漆包线电机，运行稳定。
- 优化的风叶结构，风量大。摇头机头摆动稳定、灵活。超密加粗网罩钢线 3.2 mm，安全寿命长。
- 适合于工矿企业，车间，仓库等场所作防暑降温，通风换气，改善环境。

三相 380 V 机型不带电源插头，如需要可选配三相四线插头或 RVV 护套软电线。见本页有货号。

1

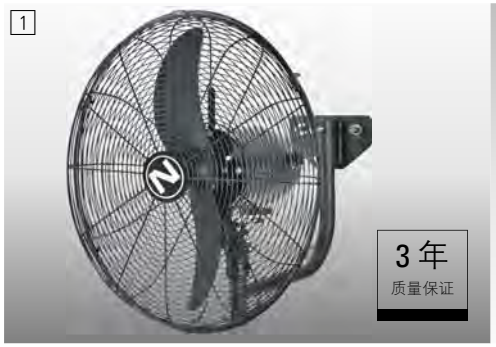


2

| 型号 | | | 1 | | | | 2 | | | |
|---|---|---|---|---|---|---|---|---|---|---|
| 风叶直径 | | mm | 500 | | 600 | | 650 | | 750 | |
| 调速参数 | | | 调速 | 定速 | 调速 | 定速 | 调速 | 定速 | 调速 | 定速 |
| 电源参数 | | Hz/V | 50/220 | 50/380 | 50/220 | 50/380 | 50/220 | 50/380 | 50/220 | 50/380 |
| 功率 | 高/中/低档 | W | 130/106/97 | 130 | 187/160/142 | 187 | 187/160/142 | 187 | 240/195/175 | 240 |
| 风量 | 高/中/低档 | $m^3/h$ | 7800/6960/5700 | 7800 | 11700/9000/7500 | 11700 | 13200/10440/8580 | 13200 | 18120/16200/12840 | 18120 |
| 转速 | 高/中/低档 | RPM | 1400/1250/1100 | 1400 | 1400/1250/1100 | 1400 | 1400/1250/1100 | 1400 | 1400/1250/1100 | 1400 |
| 噪音 | 高/中/低档 | dB | 55/50/48 | 55 | 62/56/52 | 62 | 68/60/55 | 68 | 73/70/58 | 73 |
| 尺寸 | A | mm | 550 | 550 | 660 | 660 | 710 | 710 | 810 | 810 |
| | B | mm | 500 | 500 | 600 | 600 | 650 | 650 | 750 | 750 |
| 自重 | | kg | 12.3 | 12.1 | 14 | 13.8 | 14.6 | 14.2 | 16.7 | 16.5 |
| 货号 | | | 201 216 41 | 201 253 29 | 201 216 39 | 201 253 31 | 201 253 33 | 201 253 35 | 201 253 37 | 201 253 39 |

1 2

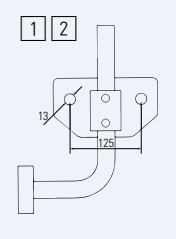


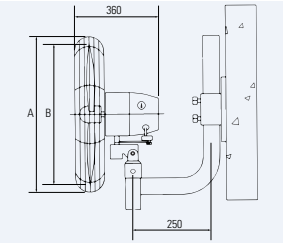


# 落地式工业风扇

## 易移动，风量大

- 噪音低，优化的风叶结构。
- 高品质全铜漆包线电机，运行稳定。
- 风扇 400 mm 高度可调节范围，摇头摆动稳定、灵活。
- 超密网型加粗网罩钢线 3.2 mm，安全寿命长。
- 全钢星形支脚，强度高，坚固耐用。
- 适合于工矿企业，车间，仓库等场所作防暑降温，通风换气，改善环境。

A 调速，高中低三档速度可调。

三相 380 V 机型不带电源插头，如需要可选配三相四线插头或 RVV 护套软电线。

三相四线插头，货号：201 263 07。

电流 16 A，电压 440 V。

RVV 护套软电线，货号：201 263 08。

4 芯 x 1.5 $mm^2$ 铜芯聚氯乙烯护套软电线。

3

4

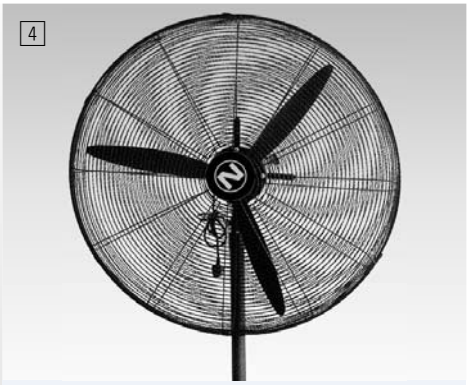

3 4

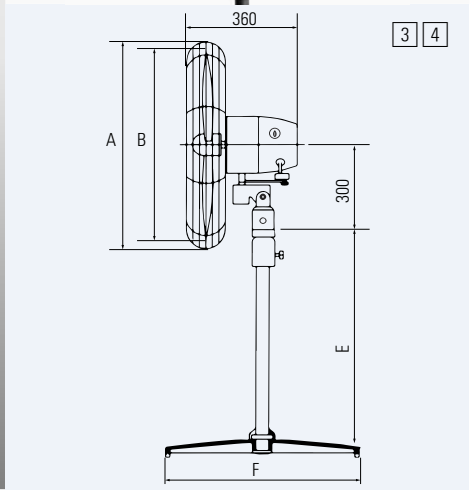


| 型号 | | | | 3 | | | | 4 | | | |
|---|---|---|---|---|---|---|---|---|---|---|---|
| 风叶直径 | | | mm | 500 | | 600 | | 650 | | 750 | |
| 电源参数 | | | Hz/V | 50/220 | 50/380 | 50/220 | 50/380 | 50/220 | 50/380 | 50/220 | 50/380 |
| 尺寸 | A | | mm | 550 | 550 | 660 | 660 | 710 | 710 | 810 | 810 |
| | B | | mm | 500 | 500 | 600 | 600 | 650 | 650 | 750 | 750 |
| | E | | mm | 1100~1500 | 1100~1500 | 1100~1500 | 1100~1500 | 1100~1500 | 1100~1500 | 1100~1500 | 1100~1500 |
| | F | | mm | 550 | 550 | 550 | 550 | 610 | 610 | 610 | 610 |
| A 调速 | 功率 | 高/中/低档 | W | 130/106/97 | - | 187/155/138 | - | 187/160/142 | - | 240/195/175 | - |
| | 风量 | 高/中/低档 | $m^3/h$ | 7800/6960/5700 | - | 11700/9000/7500 | - | 13200/10440/8580 | - | 18120/16200/12840 | - |
| | 转速 | 高/中/低档 | RPM | 1400/1250/1100 | - | 1400/1250/1100 | - | 1400/1250/1100 | - | 1400/1250/1100 | - |
| | 噪音 | 高/中/低档 | dB | 55/50/48 | - | 62/56/52 | - | 68/60/55 | - | 73/70/58 | - |
| | 自重 | | kg | 18 | - | 19.7 | - | 21.8 | - | 22.9 | - |
| | | | 货号 | 201 253 46 | - | 201 253 47 | - | 201 253 48 | - | 201 253 49 | - |
| B 单速 | 功率 | | W | 130 | 130 | 187 | 187 | 187 | 187 | 240 | 240 |
| | 风量 | | $m^3/h$ | 7800 | 7800 | 11700 | 11700 | 13200 | 13200 | 18120 | 18120 |
| | 转速 | | RPM | 1400 | 1400 | 1400 | 1400 | 1400 | 1400 | 1400 | 1400 |
| | 噪音 | | dB | 55 | 55 | 62 | 62 | 68 | 68 | 73 | 73 |
| | 自重 | | kg | 17.4 | 17.2 | 19.1 | 18.9 | 21.2 | 20.8 | 23.3 | 23.1 |
| | | | 货号 | 201 216 45 | 201 216 46 | 201 216 43 | 201 216 44 | 201 253 50 | 201 253 51 | 201 216 47 | 201 216 48 |

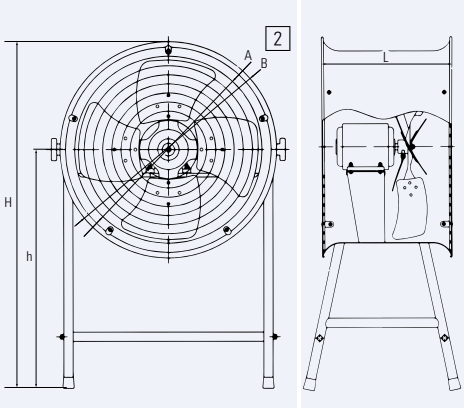


压铸铝风叶，坚固，质轻，寿命长。按钮控制开关，易操作。

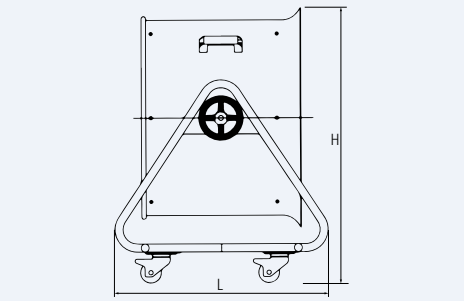


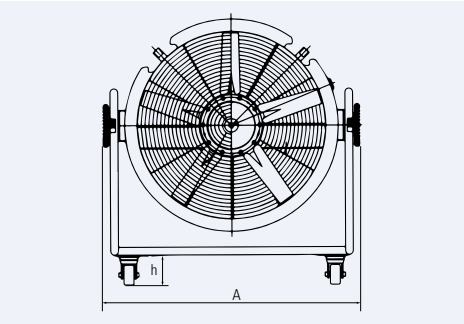

# 可调岗位轴流通风机

## 适用较大工位空间降温换气

- 噪音低，风量大，送风距离远，风压稳定等特点。
- 俯仰无死角大于 360° 送风，随意调整。
- 圆钢支撑脚，底部保护橡胶套，防滑耐磨稳定。
- 输送气体应无腐蚀性及无显著粉尘、气体温度不超过 80°C 环境下。
- 适用于工矿企业、农业、民用建筑、纺织、煤矿、冶金等的通风换气，降温。

不带电源插头，如需要可选配。

| 型号 | | | 1 | | 2 | | | | | | |
|---|---|---|---|---|---|---|---|---|---|---|---|
| 风叶直径 | | mm | 600 | | 400 | | 500 | | 600 | | 700 |
| 电源参数 | | Hz / V | 50 / 220 | 50 / 380 | 50 / 220 | 50 / 380 | 50 / 220 | 50 / 380 | 50 / 220 | 50 / 380 | 50 / 380 |
| 功率 | | kw | 0.75 | 0.75 | 0.55 | 0.55 | 0.75 | 0.75 | 1.1 | 2.2 | 3 |
| 风量 | | $m^3/h$ | 12000 | 12000 | 5300 | 5300 | 9300 | 9300 | 18700 | 24500 | 24500 |
| 转速 | | RPM | 1450 | 1450 | 1420 | 1420 | 1420 | 1420 | 960 | 1420 | 1420 |
| 全压 | | Pa | 65 | 65 | 166 | 166 | 196 | 196 | 176 | 294 | 315 |
| 噪音 | | dB | 75 | 75 | 72 | 72 | 74 | 74 | 71 | 71 | 78 |
| 尺寸 | A | mm | 830 | 830 | 410 | 410 | 510 | 510 | 610 | 610 | 710 |
| | B | mm | - | - | 490 | 490 | 590 | 590 | 705 | 705 | 800 |
| | L | mm | 668 | 668 | 400 | 400 | 450 | 450 | 525 | 525 | 600 |
| | H | mm | 863 | 863 | 900 | 900 | 1000 | 1000 | 1100 | 1100 | 1500 |
| | h | mm | 94 | 94 | 655 | 655 | 705 | 705 | 750 | 750 | 750 |
| 自重 | | kg | 50 | 50 | 20 | 20 | 24 | 24 | 60 | 60 | 92 |
| 货号 | | | 201 253 61 | 201 253 62 | 201 216 53 | 201 253 41 | 201 253 42 | 201 253 43 | 201 253 44 | 201 253 45 | 201 237 77 |



在线商店的 B2B 交易，价格最低

蓝色 =
一般 4-15 个工作日内发货